EGARA 1 1+0

Red eléctrica AC (DPS)
DIN RAIL - IEC TIPO 1+2

Datos Generales

Configuración interna	1+0
Nº de polos	1-Polo
Nº módulos carril DIN	1
Configuración de red	TNS, TNC, TT (only L-N)
DPS IEC	Clase I+II
DPS EN	Tipo 1+2
DPS UL	Type 1 CA
Formato	Desenchufable
Normas de producto	IEC/EN 61643-11; UL 1449 5a edición

CÓDIGOS

XXX	275	320
EGA 1 **XXX**/1+0	33738102	33738106
EGA 1 **XXX**/1+0 IR (con Indicación Remota)	33738103	33738107

PROTECTOR CONTRA SOBRETENSIONES TRANSITORIAS (DPS) - CARACTERISTICAS TÉCNICAS IEC

EGA 1 **XXX**/1+0, EGA 1 **XXX**/1+0 IR (con Indicación Remota)	275	320
Tensión máxima de servicio continuo (AC) - Uc [V]	275	320
Tensión nominal AC 50-60 Hz -Un [V]	230	277
Corriente nominal de descarga (8/20)- In [kA]	20	
Corriente máxima de descarga (8/20) - Imax [kA]	50	
Corriente impulsional de descarga (10/350) - Iimp [kA]	12.5	
Nivel de protección en tensión a In - Up [kV]	≤1,5	
Fusible previo máximo [A [gG]]	315	
Capacidad de cortocircuito - Isccr [kA]	25	
Corriente residual - Ipe [mA]	<1	
Tiempo de respuesta - tA [ns]	≤25	
Energía especifica por polo (10/350 µs) - W/R (L-N) [kJ/ohm]	39	
Energía especifica por polo (10/350 µs) - W/R (N-PE) [kJ/ohm]	39	
TOV 5 seg. (Sistemas LV, soportado) - Ut [V]	337	403
TOV 120min (Sistemas LV, a prueba de fallos) - Ut [V]	442.5	528
Desconexión dinámica térmica	Si	
Modo de desconnexión térmica	Circuito abierto	
Nº de puertos	1	

TEST ADICIONAL- CARACTERISTICAS TÉCNICAS

EGA 1 **XXX**/1+0, EGA 1 **XXX**/1+0 IR (con Indicación Remota)	275	320
Corriente máxima de descarga (8/20) - Imax (L-N)	65 kA	

Este documento está sujeto a cambios en cualquier momento sin previo aviso www.cirprotec.com | Lepanto 49 . 08224 Terrassa, Barcelona España © 2024 Cirprotec SLU | Todos los derechos reservados

cirprotec

EGARA 1 1+0

Red eléctrica AC (DPS)
DIN RAIL - IEC TIPO 1+2

PROTECTOR CONTRA SOBRETENSIONES TRANSITORIAS (DPS) - CARACTERISTICAS TÉCNICAS UL		
EGA 1 **XXX**/1+0, EGA 1 **XXX**/1+0 IR (con Indicación Remota)	**275**	**320**
Corriente nominal de descarga (8/20) - In [kA]	20	
Tensión máxima de servicio continuo - MCOV (L-N) [V]	275	320
Tensión máxima de servicio continuo - MCOV (L-G) [V]	275	320
Nivel de protección de la tensión - VPR (L-N) [V]	1200	
Nivel de protección de la tensión - VPR (L-G) [V]	1200	
Corriente de cortocircuito máxima-SCCR [kA]	100	

CARACTERISTICAS MECANICAS Y AMBIENTALES		
EGA 1 **XXX**/1+0, EGA 1 **XXX**/1+0 IR (con Indicación Remota)	**275**	**320**
Rango de temperatura [ºC]	-40 ... 85	
Rango de humedad [%]	5 ... 95	
Altitud máxima [m]	4000	
Tipo de indicación	Verde (OK) / No verde (reemplazar)	
Material aislante	PA6 CT1 & PA66 CT1	
Color carcasa	Grey RAL 7035	
Grado de protección - IP	IP20	
Grado de inflamabilidad	UL94 V-0	
Sección del conductor rígido	1,5…35mm²	
Sección del conductor flexible	1,5…25mm²	
Par de apriete [N m]	3	
Sección del conductor de indicación remota [mm²]	0.5 ... 1.5	
Capacidad de conmutación de la indicación remota [V/A]	AC: 250/0.5 DC: 30/1	

DIMENSIONES Y PESO

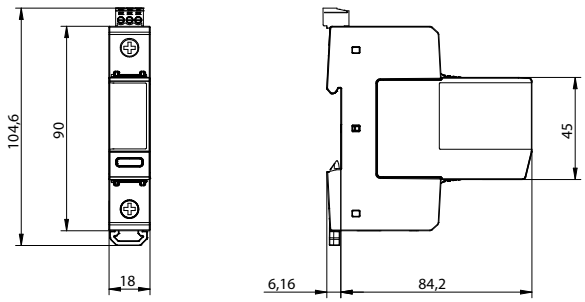

EGA 1 **XXX**/1+0 EGA 1 **XXX**/1+0 IR (con Indicación Remota)	**275**	**320**
Peso neto [kg]	0.178	
Peso bruto [kg]	0.192	
Dimensiones de embalaje [mm]	97 × 22 × 118	

CONFIGURACIÓN INTERNA

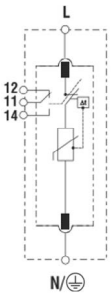

CARTUCHOS DE RECAMBIO

EGA 1 **XXX**/1+0 EGA 1 **XXX**/1+0 IR (con Indicación Remota)	**275**	**320**
EGARA 1 **XXX** (Línea)	33738001	33738003

Este documento está sujeto a cambios en cualquier momento sin previo aviso www.cirprotec.com | Lepanto 49 . 08224 Terrassa, Barcelona España © 2024 Cirprotec SLU | Todos los derechos reservados

cirprotec